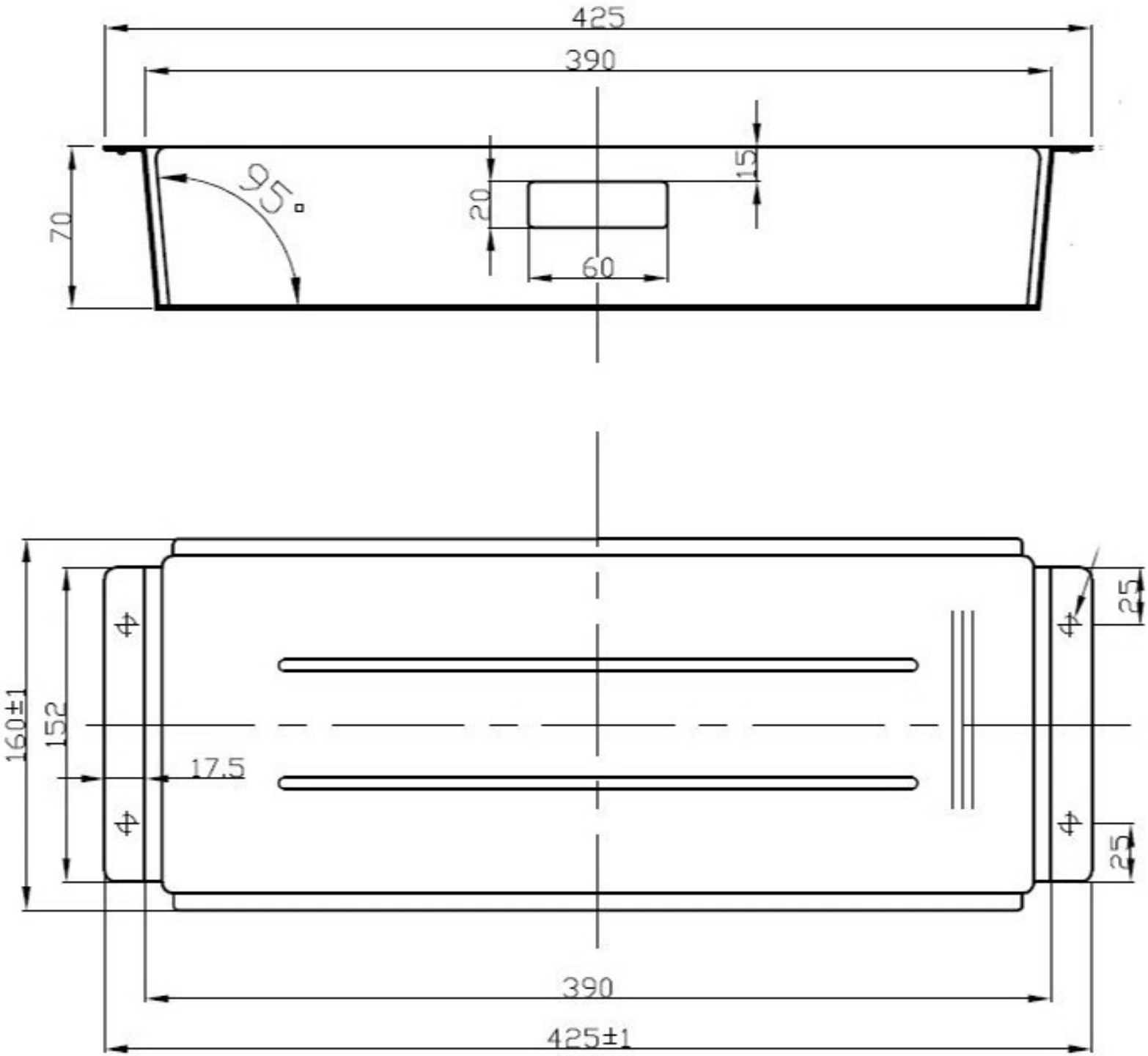
425
390
95°
70
20
15
60
160±1
152
17,5
4
4
4
4
25
25
390
425±1